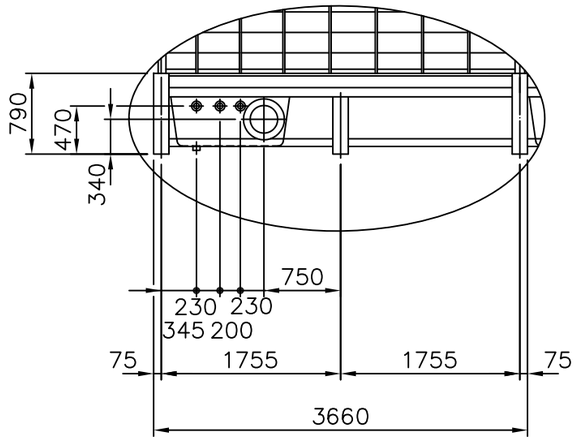

DETAIL "A" S=1:60

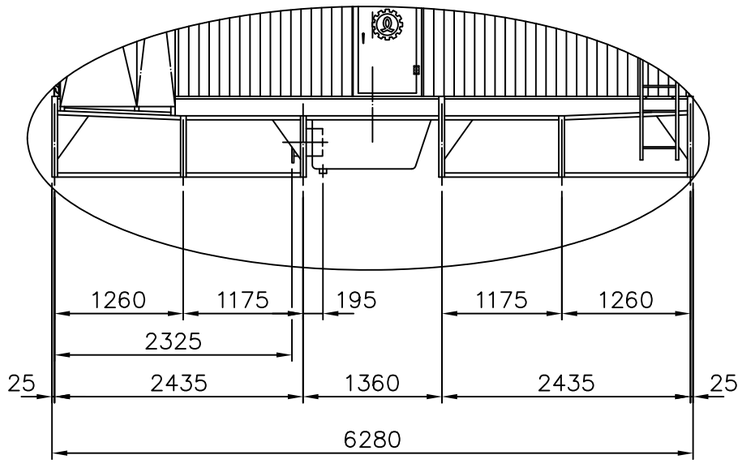

DETAIL "B" S=1:60

項	名稱		材質	尺寸	件數
	Description		M.T	Specification	Q'ty
1	馬達	Fan Motor		30HPx6P	5 個 PCS
2	減速機	Belt Reducer		VBA-220-BL	5 座 SET
3	馬達架	Motor Frame	H.D.G.S		5 組 SET
4	出風口網	Fan Guard	H.D.G.S		5 組 SET
5	風扇	Fan	A.C.	LSF-430	5 組 SET
6	散熱片	Filling	P.V.C.		5 組 SET
7	散水箱	Distribution Box	F.R.P.		20個 PCS
8	風胴	Fan Stack	F.R.P.		5 組 SET
9	階梯	Ladder	H.D.G.S		2 組 SET
10	水槽	Water Sump	F.R.P.		10個 PCS
* 11	溫水入管	Inlet Pipe Connection	H.D.G.S	8 B	20支 PCS
12	冷水出管	Outlet Pipe Connection	H.D.G.S	10 B	10支 PCS
13	自動補給水管	Automatic Filler	NYLON	2 B	10支 PCS
14	手動補給水管	Quick Filler	NYLON	2 B	10支 PCS
15	溢水管	Overflow	NYLON	2 B	10支 PCS
16	排水管	Drain	ST.S	2 B	10支 PCS

UNIT : 1 SET

Abbrev. : 1. H.D.G.S.: Hot Dip Galvanized Steel 熱浸鍍鋅鐵
2. A.C. : Aluminum Alloy Cast 鋁合金
3. ST.S : Stainless Steel 304 不銹鋼
4. F.R.P. : Fiberglass Reinforced Plastic 玻璃纖維強化塑膠

Remark : (*)Inlet Pipe Connection to be Supplied by Customer.
註：溫水入管由客戶提供

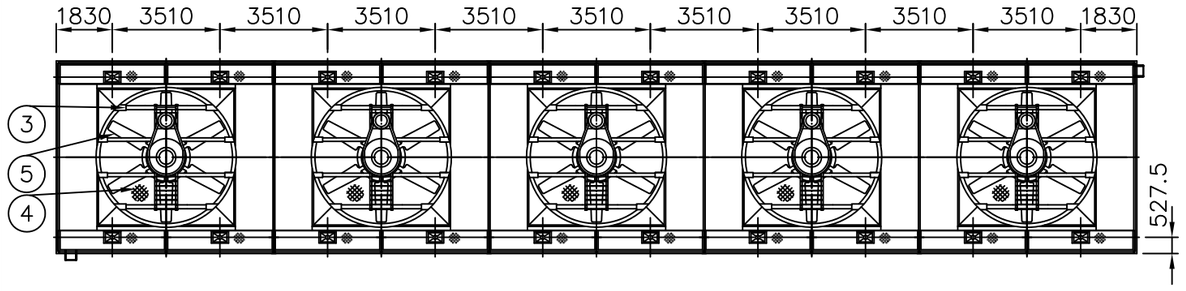

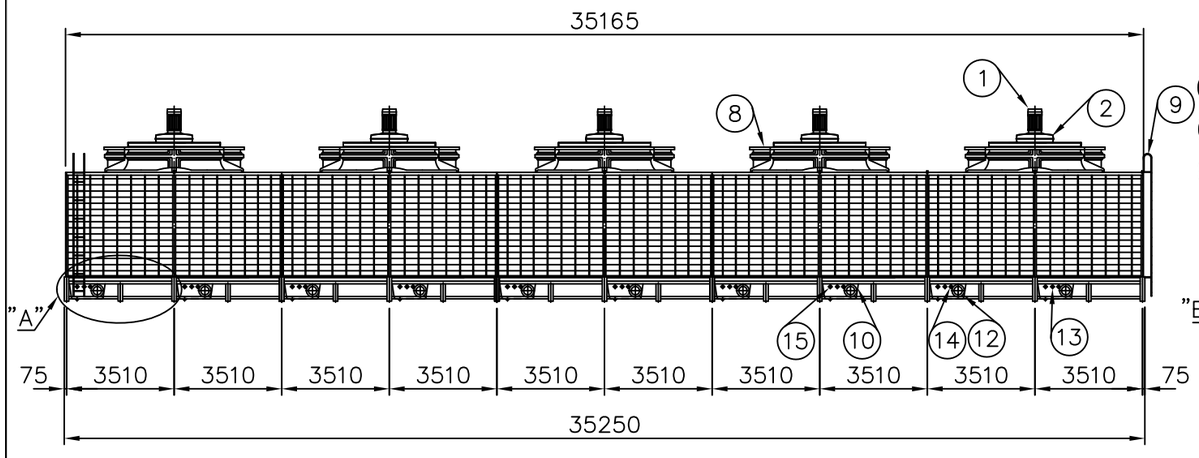

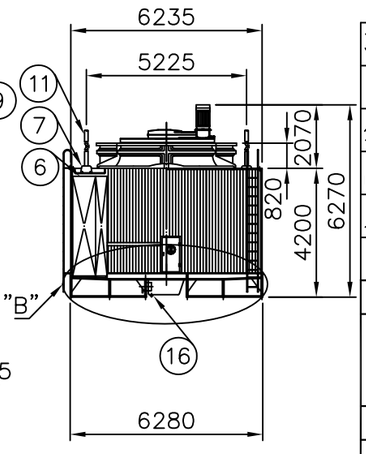

註：1.兩組階梯之標準安裝需位於外側浪板面與順風板面各一.

111-04
O-SAS-1000-C5(VBA).DWG

冷卻塔空重 Dry weight : 28200 kg		運轉重量 Operating Weight : 76200 kg	
荷重 Loading Data			
外氣濕球溫度 Ambient Wetbulb Temp : 27℃		風量 Air Volume : 5500M³/MIN/CELL	
出水溫度 Outlet Water Temp: 32℃		水量 Water Flow : 65000 LPM	
入水溫度 Inlet Water Temp: 37℃		冷卻能力 Cooling Capacity : 19500000 Kcal/HR	
設計基準 Design Condition			

變更號碼	日期	變更	核對	核准	記事 NOTE
圖名 TITLE	LRC-N-1000-C5 外觀圖 OUTLINE VIEW				
核定				MM	1/200 105.08.25
校對		製圖	徐志宗	圖號	DWG NO.

良機實業股份有限公司
LIANG CHI INDUSTRY CO., LTD.

31-123-1823